инструкция по сборке

Стол арт. 254S023

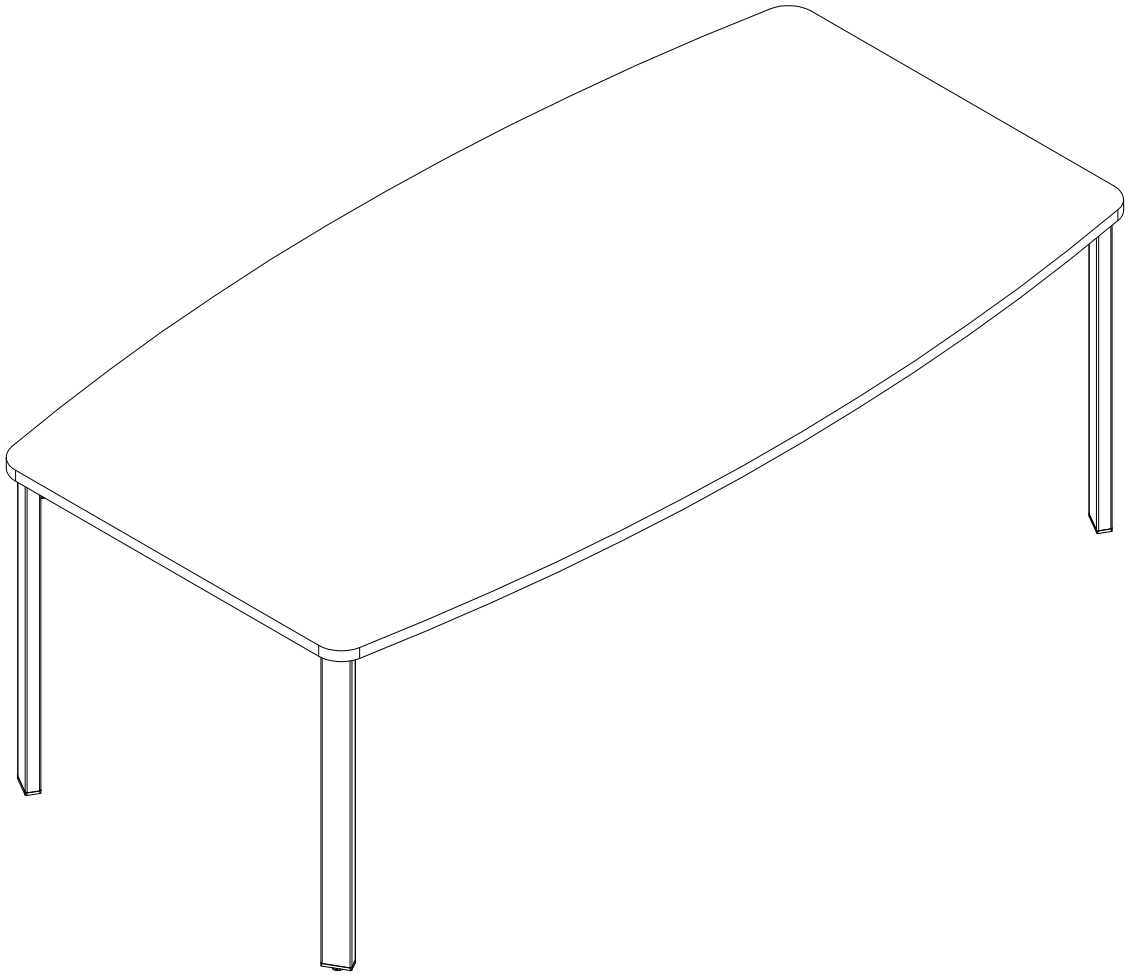

габаритные размеры

высота - 755мм
ширина - 2100 мм
глубина - 1100 мм

EVERPROF®

1

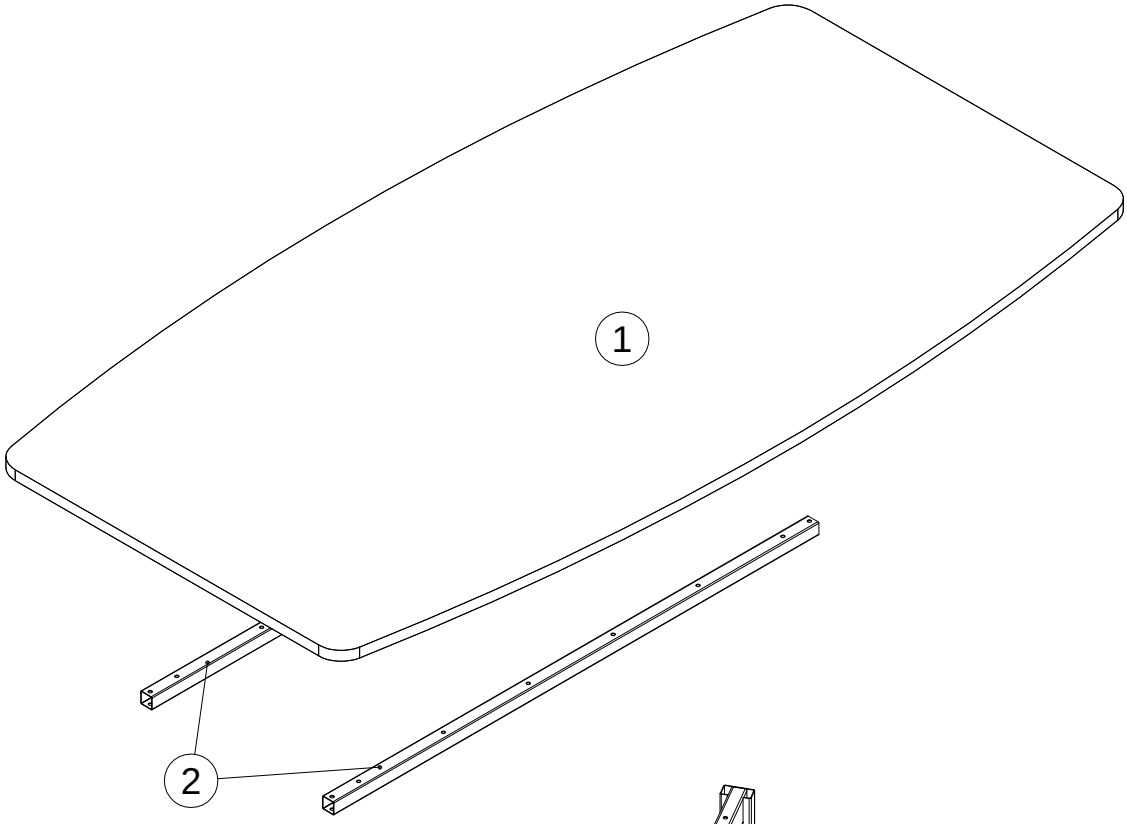

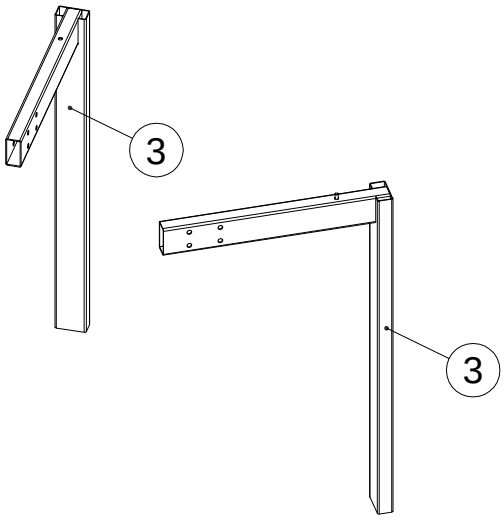

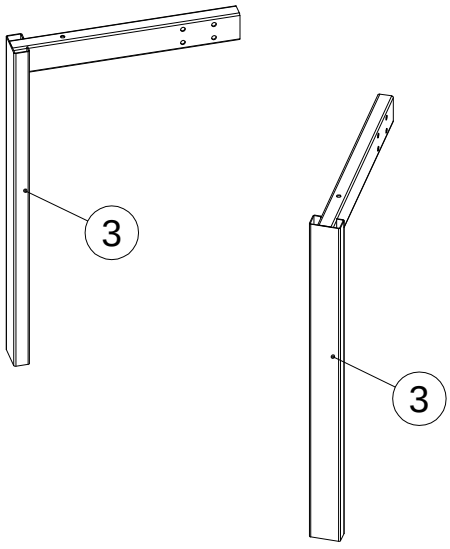

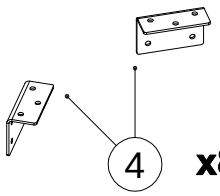

x8

Стол арт. 254S023

поз.	наименование детали	№ упак.	шт.	длина, мм	ширина, мм
Крышка стола 254S0108					
1	Крышка	1	1	980	670
2	Траверса 1400x30x30	1	2	1400	30
Опора стола 254S0308 (4шт.)					
3	Опора 377x715x60	1	1	440	715
4	Уголок к опоре 595x710	1	2	90	60

3

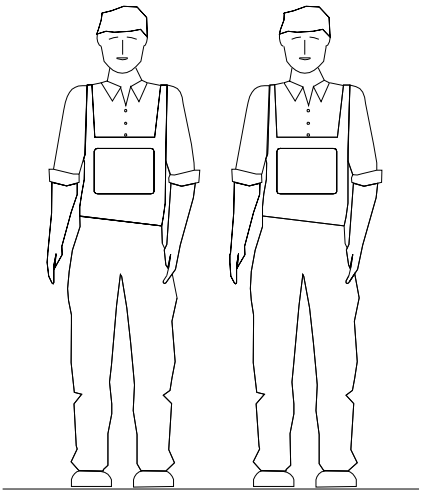

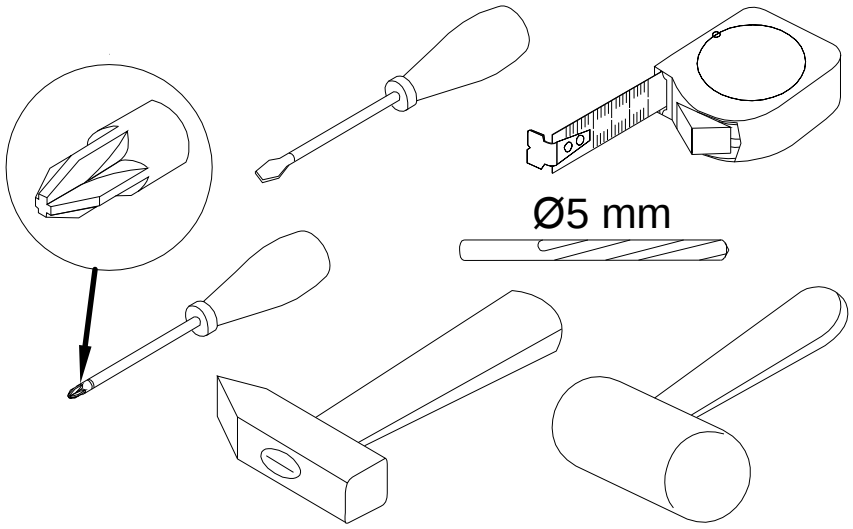

4

Крышка стола 254S0108

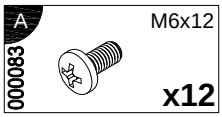

Опора стола 254S0308 (4шт.)

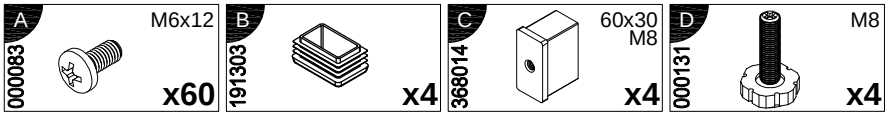

5

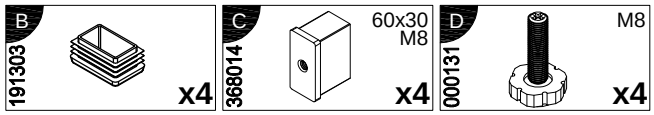
B
191303
x4
C
60x30
M8
368014
x4
D
M8
000131
x4

x4

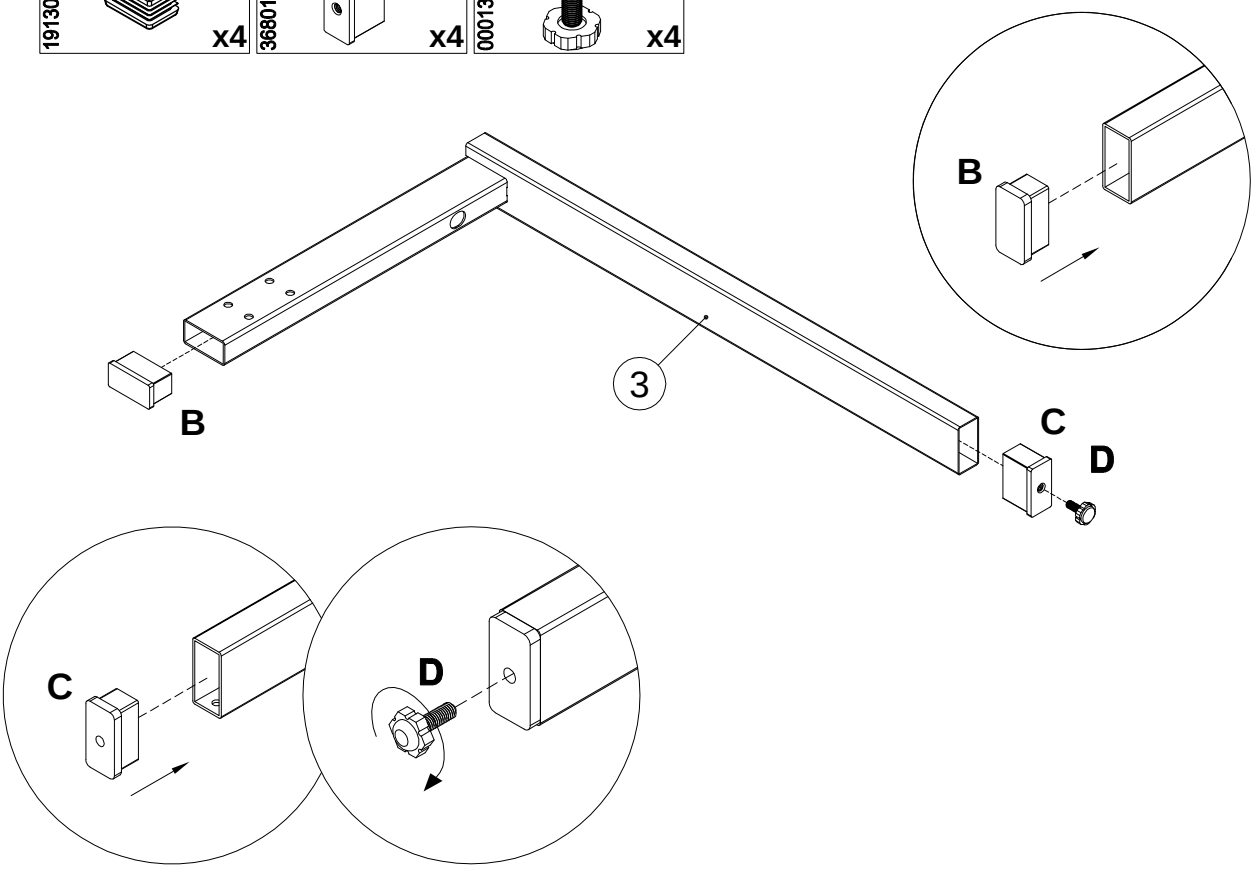
B
3
B
C
D
C
D

6

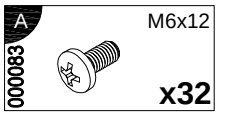
A
M6x12
000083
x32

x4

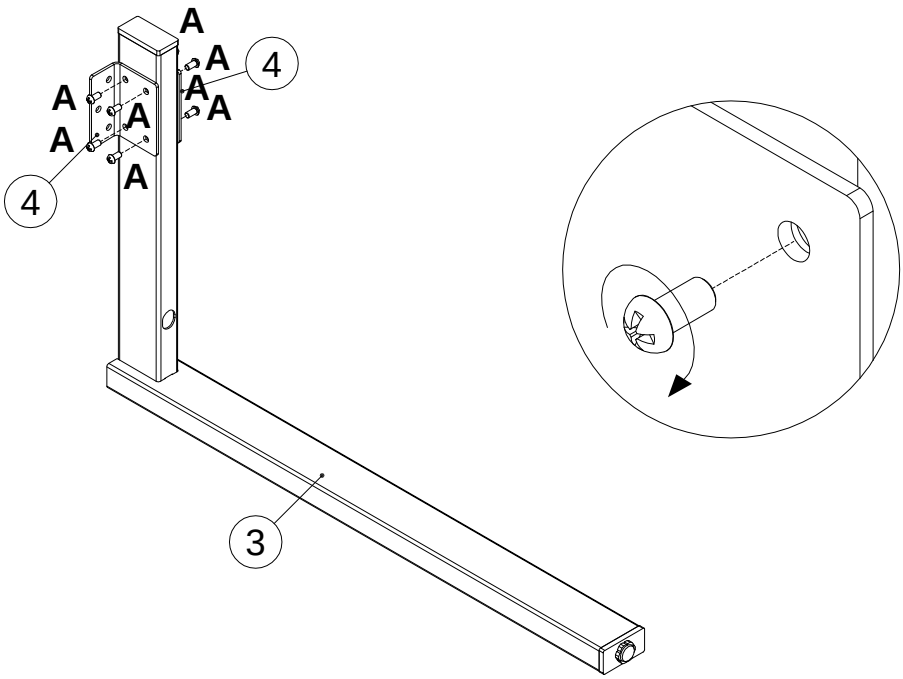
A
A
4
A
A
A
A
A
A
4
3

7

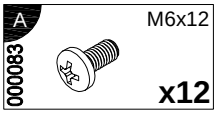

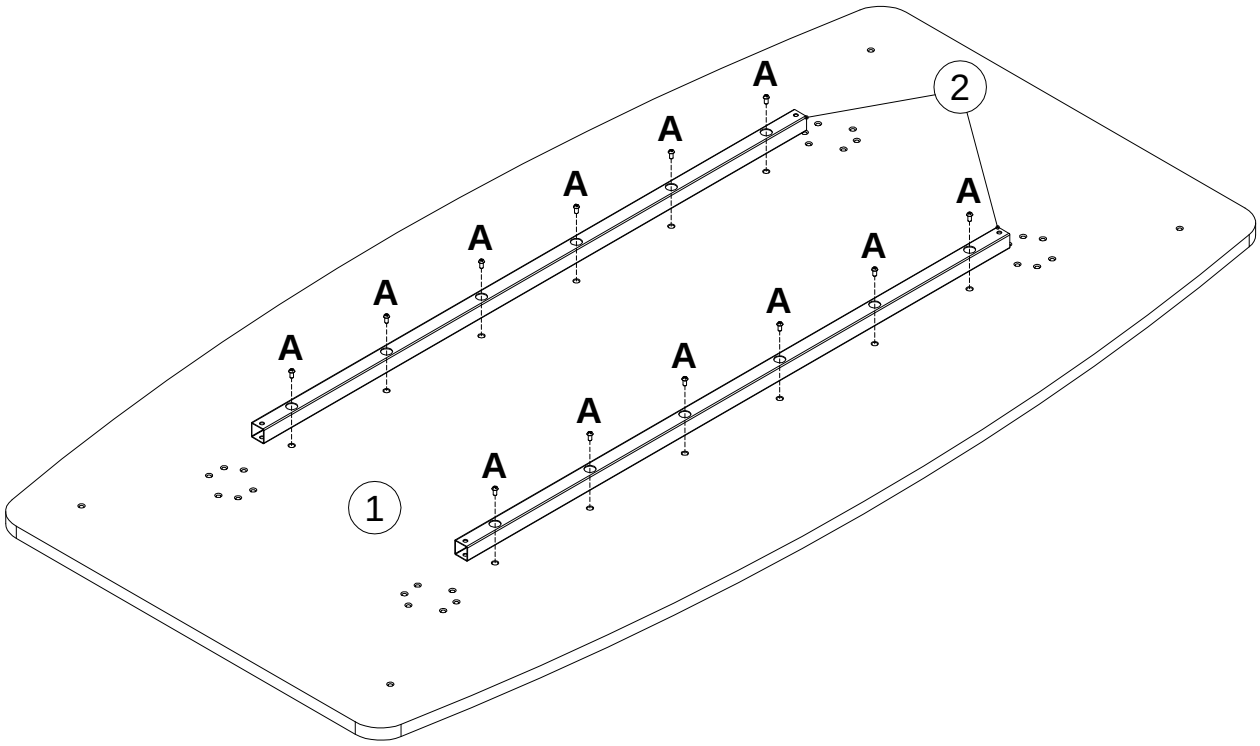

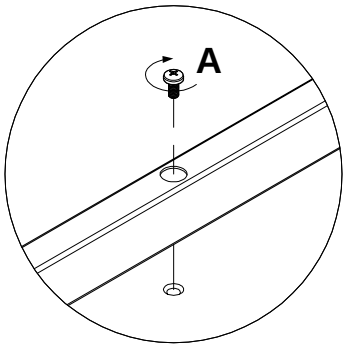

8

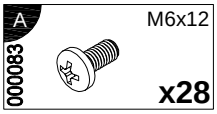

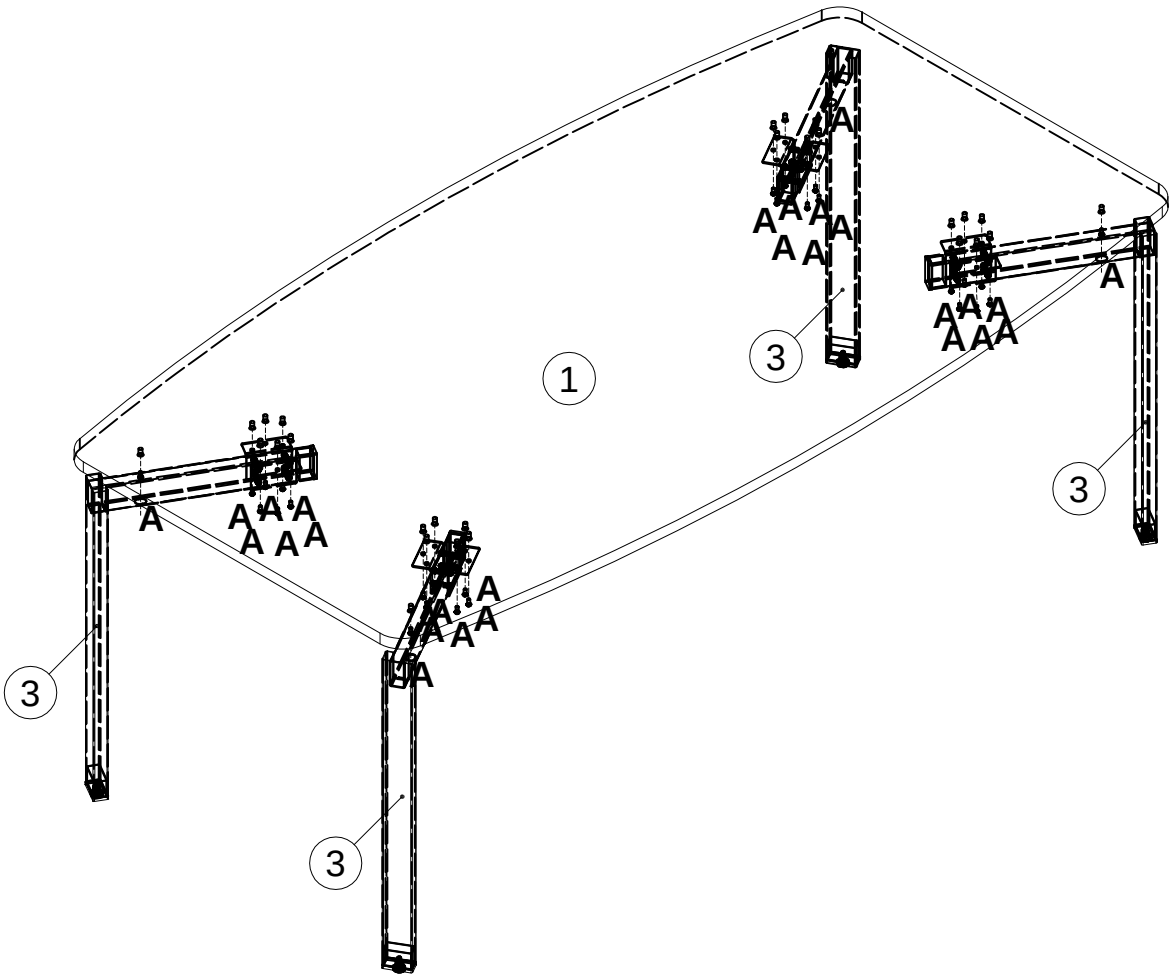

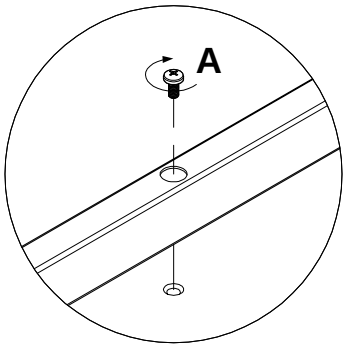

Инструкция по уходу за мебелью и правила эксплуатации

1. Мебель рекомендуется эксплуатировать в бытовых помещениях с температурой воздуха не ниже +2°С и относительной влажностью 45-70%.
2. Мебель должна быть защищена от воздействия прямых солнечных лучей, так как это вредит внешнему виду изделий и может изменить цвет поверхности.
3. Не следует ставить на поверхность мебели горячие предметы.
4. Случайно попавшую на поверхность изделия влагу, жидкость следует снять сухой тканью.
5. Удаление пыли с полированной или лакированной поверхности следует производить сухой тканью (фланель, миткаль).
6. Полированные и лакированные поверхности мебели рекомендуется освежать специально предназначенными для этого средствами.
7. Очищать стекла рекомендуется специальными составами, нанесенными на мягкую такнь.
8. Не допускается применение соды, стиральных порошков, абразивных паст, порошков и прочих, не предназначенных для ухода за изделиями мебели препаратов.

В связи с постоянной работой, направленной на улучшение потребительских свойств мебели, предприятие-изготовитель оставляет за собой право на изменения конструкции, не влияющие на качество и внешний вид изделия.